Rohrwalze 30 U/min

# AHN myLab TR-01

Bedienungsanleitung

# INHALTSVERZEICHNIS


1 PRODUKTBESCHREIBUNG ..... 1
1.1 EINLEITUNG 1
1.2 VERWENDUNGSZWECK 1
1.3 STANDARD-ZUBEHÖR 1
1.4 EIGENSCHAFTEN 1
1.5 TECHNISCHEN SPEZIFIKATIONEN 1
2 SICHERHEITSHINWEISE ..... 2
3 STANDARD TEILELISTE ..... 3
4 INSTALLATION ..... 4
4.1 STANDORT & MONTAGE 4
4.2 ANSCHLUSS DES NETZADAPTERS 4
5 ENTNAHME & INSTALLATION DER ROLLEN ..... 4
5.1 ENTNAHME DER ROLLEN 4
5.2 ROLLEN INSTALLIEREN 5
6 BETRIEB ..... 6
6.1 ANSCHALTEN DES GERÄTES 6
6.2 START / STOP BETRIEB 6
6.3 WARTUNG & REINIGUNG 6
6.4 ÄUßERES DES GERÄTS 6
7 GARANTIEERKLÄRUNG ..... 7
8 PRODUKTENTSORGUNG ..... 7

# 1 PRODUKTBESCHREIBUNG

## 1.1 EINLEITUNG

Dieses Handbuch enthält wichtige Sicherheitsinformationen für diese Rohrwalze. Sie sollte in der Nähe des Geräts aufbewahrt werden, um schnell und einfach nachschlagen zu können. Die Rollbewegung sorgt auch für ein sanftes Schaukeln für ein gründliches Mischen. Die abnehmbaren Rollen können auf Tuben und Flaschen mit unterschiedlichen Durchmessern eingestellt werden. Die Walzen können zur Reinigung leicht entfernt und ausgetauscht werden.

## 1.2 VERWENDUNGSZWECK

Dieser Röhrchenroller wird in Laboratorien zum Mischen von Blutproben, zähflüssigen Proben und für Flüssig-Fest-Suspensionen verwendet.

## 1.3 STANDARD-ZUBEHÖR

- Stromkabel
- Benutzerhandbuch & Garantieschein
- Schmiermittelflasche

***HINWEIS:*** *Bevor Sie das Gerät benutzen, lesen Sie bitte dieses Benutzerhandbuch sorgfältig durch. Dieses Benutzerhandbuch ist nur für den Betrieb und die Pflege des Geräts gedacht, nicht für dessen Reparatur. Für Reparaturen wenden Sie sich bitte an den Lieferanten.*

## 1.4 EIGENSCHAFTEN

- Sanftes Schaukeln und Rollen für optimales Mischen
- Feste Drehzahl von 30 U/min mit einer Genauigkeit von +/-2 U/min
- Kontinuierliche / endlose Betriebsart
- Neigungswinkel von +/- 3°
- Werkzeugloser Aus- und Einbau der Rollen zum Austausch und zur Reinigung
- Einstellbare Rollenabstände zur Aufnahme von Rohren mit unterschiedlichem Durchmesser
- Geeignet zum Mischen von Blutproben und viskosen Substanzen
- Geringe Stellfläche spart Platz im Labor
- Funktioniert bei 80% Luftfeuchtigkeit und 40°C
- Schutzart IP 21
- Robuste Konstruktion für stabilen Betrieb

## 1.5 TECHNISCHEN SPEZIFIKATIONEN

| | |
|---|---|
| Motortyp | AC-Synchronmotor |
| Anzahl Röhrchenroller | 4 Roller |
| Schaukelnde Bewegung | rollend & schaukelnd |
| Drehzahlbereich | vorprogrammierte 30 U/min |
| Genauigkeit der Geschwindigkeit | ± 2 RPM |
| Zeitbereich | endlos Modus |

# 1 PRODUKTBESCHREIBUNG

| | |
|---|---|
| Neigungswinkel | +/- 3° |
| Max. Ladekapazität | 1,5 kg |
| Herausnehmbare Rollen | Ja |
| Rollengröße | 330 (Länge) x 30 (Durchmesser) mm |
| Abmessungen (L X B X H) | 475 x 210 x 80 mm |
| Schutzklasse | IP 21 |
| Zulässige Umgebungstemp. | 5° C bis 40 °C |
| Zulässige relative Luftfeuchtigkeit | < 80 % |
| Gewicht | 1,5 kg |
| Eingangsspannung | 110 – 220V~0,02A |
| Stromverbrauch | 3W (110V), 6W (220V) |

# 2 SICHERHEITSHINWEISE

- Verwenden Sie das Gerät niemals in einer Weise, die nicht in dieser Anleitung beschrieben ist.
- Die Verwendung des Geräts in einer Weise, die nicht in diesem Handbuch oder vom Hersteller angegeben ist, kann zum Erlöschen der Garantie führen.
- Versuchen Sie nicht, die Walze durch Blockieren oder Festhalten zu stoppen. Versuchen Sie nicht, die Rollen während des Betriebs zu entfernen.
- Bewegen Sie das Gerät nicht, während es in Betrieb oder an das Stromnetz angeschlossen ist.
- Reparaturen dürfen nur von einem autorisierten Servicetechniker durchgeführt werden.
- Verwenden Sie nur empfohlene Original-Ersatzteile, um beste Ergebnisse und Produktsicherheit zu gewährleisten.
- Wenn Flüssigkeiten auf der Walze verschüttet werden, muss das Gerät vor der Wiederverwendung sorgfältig und ordnungsgemäß gereinigt werden.
- Vor dem Mischen sollten die Röhrchen einer Sichtprüfung auf Materialschäden unterzogen werden.
- Beschädigte Röhrchen dürfen nicht verwendet werden, da dies zu Probenverlusten und zur Verunreinigung des Produkts führen kann.
- Die maximale Kapazität von 1,5 kg darf nicht überschritten werden.
- Dieses Produkt darf nur für die angegebenen Anwendungen verwendet werden. Es darf nicht in einer gefährlichen oder entflammbaren Umgebung betrieben und nicht zum Mischen explosiver oder hochreaktiver Stoffe verwendet werden.
- Platzieren Sie das potenzielle Gefahrgut nicht innerhalb der Freizone/ des Umschlags.
- Tragen Sie Ihre persönliche Schutzausrüstung entsprechend der Gefahrenkategorie des zu verarbeitenden Mediums. Es besteht die Gefahr von Flüssigkeitsspritzern.
- Stellen Sie das Instrument auf eine flache, ebene und feste Oberfläche. Stellen Sie sicher, dass die Füße des Geräts sauber und unbeschädigt sind.
- Legen Sie die Röhrchen sicher zwischen die Rollen. Verteilen Sie die Proben immer gleichmäßig auf dem Gerät.

# 2 SICHERHEITSHINWEISE

- Vergewissern Sie sich, dass die Scharniere ordnungsgemäß verriegelt sind, indem Sie die Schraube im Uhrzeigersinn drehen, bevor Sie einen Eingriff vornehmen.
- Üben Sie keinen Druck auf die Scharniere aus. Sie sollten nur zum Ver- und Entriegeln der Rollen verwendet werden.
- Entfernen Sie die Rolle/n nacheinander.
- Achten Sie darauf, dass zum Mischen und Rollen nur geschlossene Röhrchen verwendet werden.
- Stützen Sie sich nicht auf das Gerät. Dies kann das Gerät beschädigen oder den Bediener verletzen.
- Füllen Sie die Schläuche nicht in der Nähe des Geräts. Verschüttete Flüssigkeit kann das Gerät beschädigen.
- Im Falle einer Verunreinigung durch aggressive Mittel muss das Gerät sofort mit einer natürlichen Reinigungsflüssigkeit gereinigt werden; weitere Informationen finden Sie im MSDS (Sicherheitsdatenblatt) der Chemikalie. Bei Schäden wenden Sie sich bitte an den Servicetechniker.
- Der mit dem Gerät gelieferte Netzadapter ist für die Verwendung mit diesem Gerät bestimmt. Verwenden Sie keinen anderen Netzadapter.
- Verarbeiten Sie nur Medien, die nicht gefährlich auf die, durch Mischen erzeugte, Energie reagieren.
- Betreiben Sie das Gerät nicht in explosiver Atmosphäre mit gefährlichen Stoffen oder unter Wasser.

# 3 STANDARD TEILELISTE

**Vorderansicht**

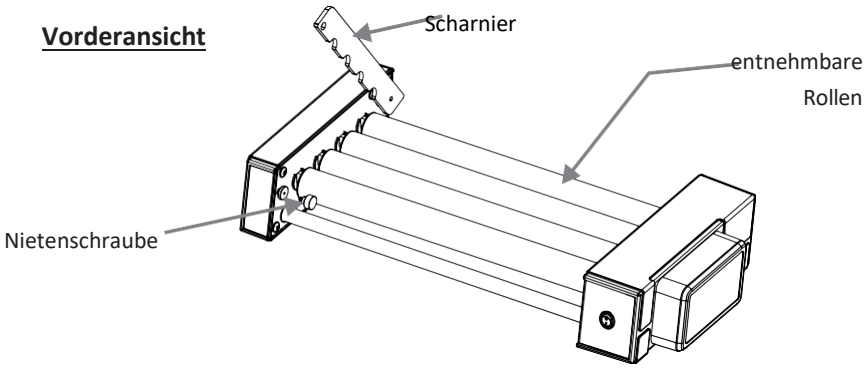


**Rückseite**

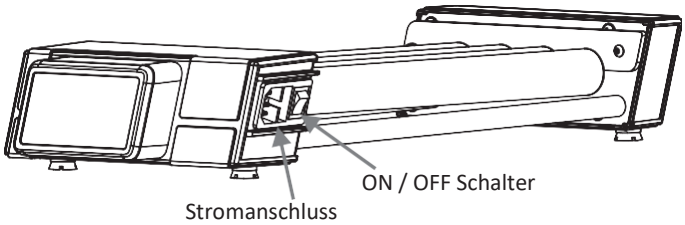

# 4 INSTALLATION

Entfernen Sie vorsichtig die obere Verpackung und nehmen Sie die Schlauchrolle heraus, indem Sie sie von unten festhalten. Wenn Sie das Gerät zum ersten Mal benutzen, vergewissern Sie sich, dass das gesamte Verpackungszubehör vom Produkt entfernt ist. Bitte bewahren Sie die gesamte Verpackung mindestens 2 Jahre lang auf, um die Garantie zu gewährleisten.

## 4.1 STANDORT & MONTAGE

Stellen Sie das Gerät auf eine flache und ebene Oberfläche und stellen Sie sicher, dass alle vier Füße fest auf der Oberfläche stehen. Vermeiden Sie die Aufstellung auf einer rutschigen oder vibrationsanfälligen Oberfläche.

1. Die ideale Umgebungstemperatur beträgt 20°C ± 5°C; vermeiden Sie es, das Gerät in direktem Sonnenlicht aufzustellen.
2. Halten Sie von allen Seiten einen Abstand von mindestens 30 cm ein, um die Kühlleistung zu gewährleisten.
3. Halten Sie es von Hitze oder Wasser fern, um Probleme mit der Probentemperatur zu vermeiden.
4. Stellen Sie das Gerät nicht an einem Ort auf, an dem es schwer zu bedienen ist.

## 4.2 ANSCHLUSS DES NETZADAPTERS

1. Schließen Sie eine Seite des Netzteils an die Rückseite des Geräts und die andere Seite an die Stromversorgung an, wie in der Abbildung unten gezeigt.
2. Vergewissern Sie sich, dass der Netzschalter ausgeschaltet ist, während Sie das Netzgerät anschließen.

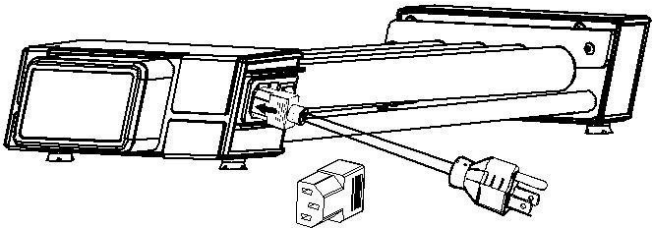

# 5 ENTNAHME & INSTALLATION DER ROLLEN

## 5.1 ENTNAHME DER ROLLEN

Die Geräterollen können durch einfaches Hochschieben und Ziehen entnommen bzw. ausgetauscht werden. Öffnen Sie das Scharnier wie in der Abbildung unten gezeigt und entfernen Sie dann die Rollen. **1)** Schrauben Sie das Scharnier ab, indem Sie die Niete gegen den Uhrzeigersinn drehen. **2)** Öffnen Sie das Scharnier. **3)** Drücken Sie die Rolle vorsichtig auf die Scharnierseite. **4)** Ziehen Sie die Rolle nach oben. **5)** Ziehen Sie die Rolle auf der dem Scharnier gegenüberliegenden Seite heraus.

Die folgende Abbildung zeigt das Verfahren zum Entfernen der Rollen.

# 5 ENTNAHME & INSTALLATION DER ROLLEN

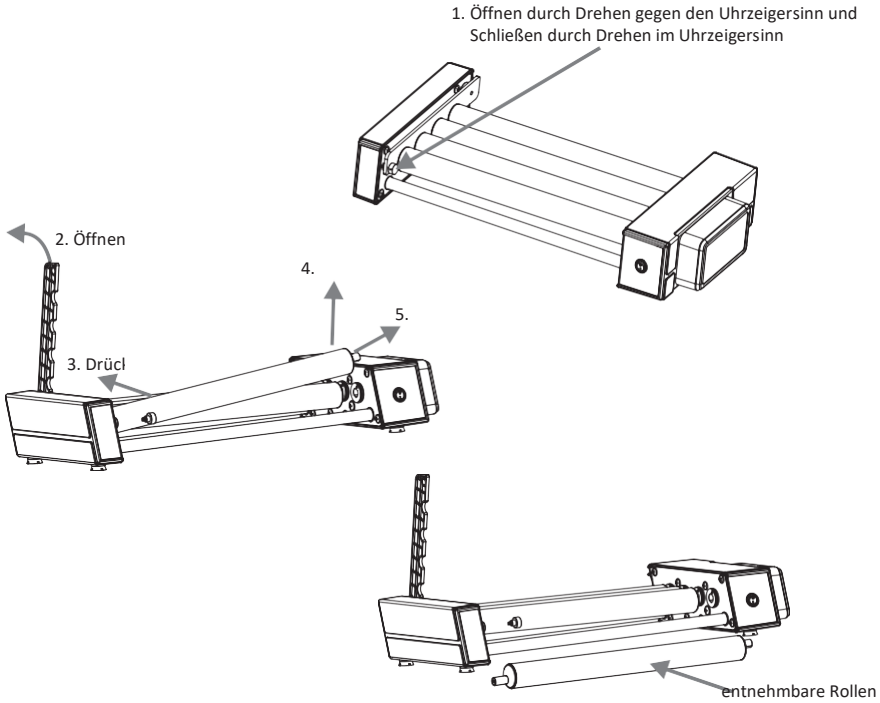


Achten Sie darauf, dass Sie die Rollen in der richtigen Reihenfolge entfernen. Entfernen Sie die 1-t-Rolle, dann die 2ⁿd-Rolle usw. Der Benutzer kann die Walze dazwischen nicht entfernen.

## 5.2 ROLLEN INSTALLIEREN

Gehen Sie genau umgekehrt vor, um die Walze wieder in die Rohrwalze einzusetzen. Die folgende Abbildung zeigt das schrittweise Verfahren zum Wiedereinsetzen der Walze in das Gerät.

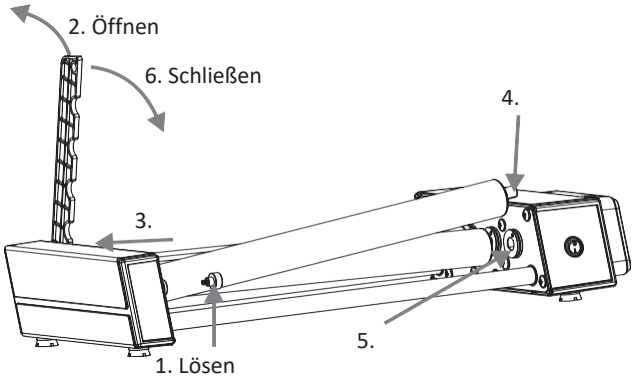

# 6 BETRIEB

## 6.1 ANSCHALTEN DES GERÄTES

Nachdem Sie das Netzteil an der Rückseite des Geräts angeschlossen haben, schalten Sie die Hauptstromversorgung und anschließend das Gerät von der Rückseite aus ein. Vergewissern Sie sich, dass die Schläuche vor dem Gebrauch gleichmäßig verteilt sind. Starten Sie das Gerät nicht, wenn das Scharnier geöffnet ist.

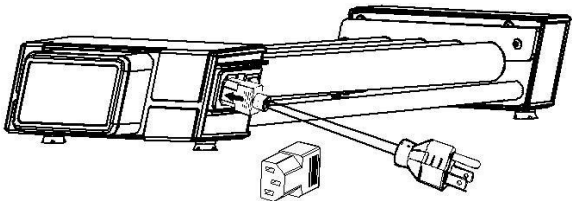

## 6.2 START / STOP BETRIEB

Wenn alle Voraussetzungen erfüllt sind, schalten Sie die Hauptstromversorgung ein, um den Betrieb zu starten. Die Drehzahl erhöht sich allmählich von Null auf 30 U/min. Dieses Gerät läuft im Dauerbetrieb (endlos).

***HINWEIS:*** *Eine Änderung der Geschwindigkeit ist bei diesem Gerät nicht vorgesehen.*

## 6.3 WARTUNG & REINIGUNG

Bevor Sie das Gerät reinigen, schalten Sie es unbedingt aus und ziehen Sie den Netzstecker.

## 6.4 ÄUßERES DES GERÄTS

1. Reinigen Sie die Außenseite des Geräts mit einem weichen, trockenen Tuch.
2. Sprühen Sie beim Reinigen kein Reinigungsmittel in das Instrument.
3. Tragen Sie bei der Reinigung des Geräts geeignete Schutzhandschuhe.
4. Bei fortgesetzter Nutzung ist eine monatliche Wartung vorzunehmen.
5. Verwenden Sie das Schmieröl zur Wartung der beiden Seiten der Walze.
6. Achten Sie darauf, dass Sie die Oberfläche des Geräts beim Reinigen nicht zerkratzen.
7. Verwenden Sie keine Metallschwämme.

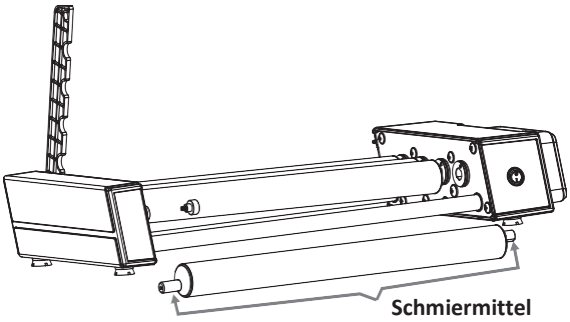

# 7 GARANTIEERKLÄRUNG

Für dieses Produkt wird für einen Zeitraum von zwei (2) Jahren ab Kaufdatum garantiert, dass es frei von Material- und Verarbeitungsfehlern ist. Ihr Produkt wird nach sofortiger Benachrichtigung unter Einhaltung der folgenden Bedingungen ordnungsgemäß repariert:

Diese Garantie ist nur gültig, wenn das Produkt für den vorgesehenen Zweck und innerhalb der in dieser Bedienungsanleitung angegebenen Richtlinien verwendet wird. Diese Garantie deckt keine Schäden ab, die durch Unfall, Nachlässigkeit, Missbrauch, unsachgemäße Wartung, Naturgewalten oder andere Ursachen verursacht wurden, die nicht auf Material- oder Verarbeitungsfehler zurückzuführen sind. Diese Garantie deckt keine beiläufigen oder Folgeschäden, kommerzielle Verluste oder andere Schäden aus der Verwendung dieses Produkts ab.

Die Garantie erlischt durch jede nicht werksseitige Änderung, die zu einem sofortigen Erlöschen jeglicher Haftung unsererseits für die Produkte oder durch deren Verwendung verursachte Schäden führt. Der Kunde ist für das Produkt oder die Verwendung der Produkte sowie für die aus Sicherheitsgründen erforderliche Überwachung verantwortlich. Auf Wunsch müssen die Produkte gut verpackt und versichert an den Händler zurückgeschickt werden, und alle Versandkosten müssen bezahlt werden.

***HINWEIS:*** *In einigen Staaten ist eine Beschränkung der Dauer stillschweigender Garantien oder der Ausschluss oder die Beschränkung von zufälligen oder Folgeschäden nicht zulässig. Diese Garantie gibt Ihnen bestimmte gesetzliche Rechte. Diese Garantie wird ausdrücklich anstelle aller anderen ausdrücklichen oder stillschweigenden Garantien gewährt.*

Der Käufer erklärt sich damit einverstanden, dass es keine Garantie für die Marktgängigkeit oder die Eignung für einen bestimmten Zweck gibt und das es keine anderen Rechtsmittel oder stillschweigenden Garantien gibt, die über die Beschreibung auf der Vorderseite des Vertrags hinausgehen. Diese Garantie gilt nur für den Erstkäufer.
Produkte, die ohne ordnungsgemäße Genehmigung eingehen, werden nicht für die Garantie oder den Service bearbeitet. Alle Artikel, die zur Wartung zurückgeschickt werden, müssen in der Originalverpackung oder einer anderen geeigneten Verpackung, die zur Vermeidung von Schäden gepolstert ist, portofrei eingeschickt werden. Wir übernehmen keine Verantwortung für Schäden, die durch unsachgemäße Verpackung entstehen.

***HINWEIS:*** *Diese Garantie ist nur gültig, wenn die Garantie innerhalb von 30 Tagen nach dem Kaufdatum beim Lieferanten registriert wird.*

| | |
|---|---|
| Notieren Sie sich hier die Seriennummer, das Kaufdatum und den Lieferanten für Ihre Unterlagen. | |
| Serien-Nr.: | Kaufdatum: |
| Lieferant: | |

# 8 PRODUKTENTSORGUNG

Falls das Produkt entsorgt werden soll, sind die einschlägigen gesetzlichen Bestimmungen zu beachten.

# PRODUKTENTSORGUNG

**Informationen über die Entsorgung von Elektro- und Elektronikgeräten in der Europäischen Gemeinschaft**

Die Entsorgung von Elektrogeräten wird innerhalb der Europäischen Gemeinschaft durch nationale Regelungen auf Basis der EU-Richtlinie 2012/19/EU über Elektro- und Elektronikaltgeräte (WEEE) geregelt. Demnach dürfen Geräte, die nach dem 13.06.05 im Business-to-Business-Bereich ausgeliefert wurden und zu denen dieses Produkt gehört, nicht mehr über den Siedlungs- oder Hausmüll entsorgt werden. Sie sind mit folgendem Symbol gekennzeichnet, um dies anzuzeigen.

Da die Entsorgungsvorschriften innerhalb der EU von Land zu Land unterschiedlich sein können, wenden Sie sich bitte bei Bedarf an Ihren Lieferanten.

**AHN Biotechnologie GmbH**
Uthleber Weg 14
D-99734 Nordhausen
Germany

Phone: +49(0)3631/65242-0
Fax: +49(0)3631/65242-90

E-Mail: info@cappahn.com
www.ahn-bio.de

© 2020 AHN Biotechnologie GmbH

0247-97-0000-02-003-R5